ECOMATIC PRO

04041324

КЕРІВНИЦТВО З ЕКСПЛУАТАЦІЇ БЛОКА КЕРУВАННЯ

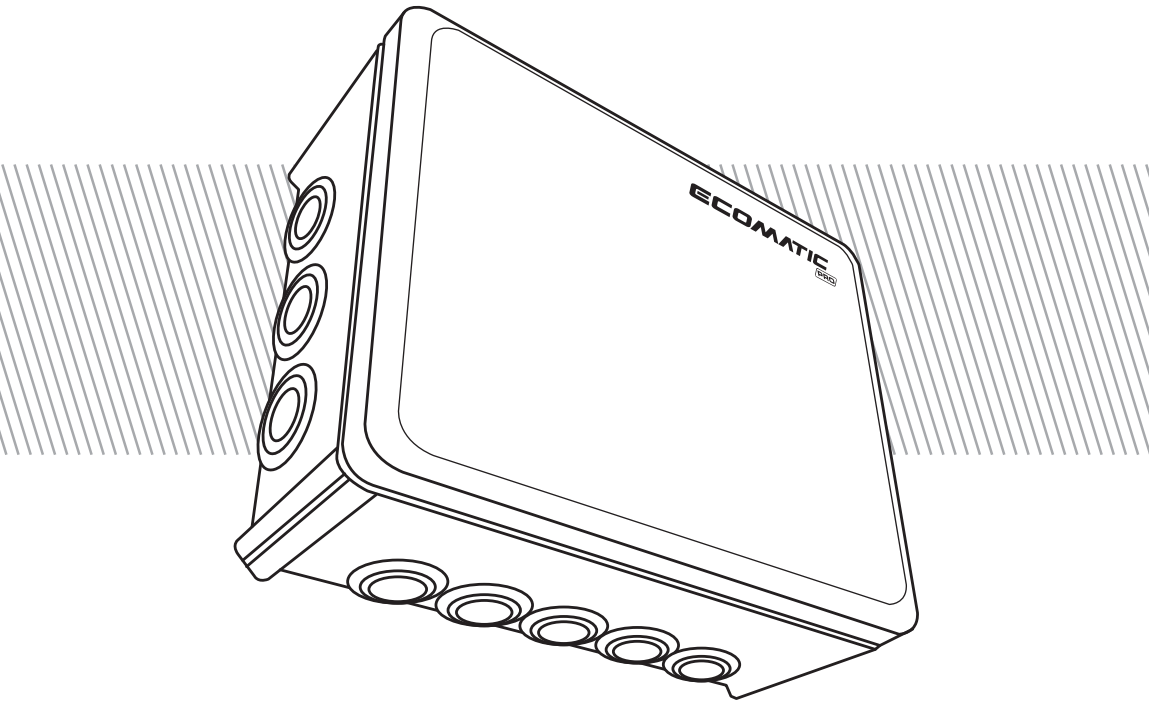

POWER BOX

ЗАХОДИ БЕЗПЕКИ

Перед проведенням будь яких робіт, пов'язаних з обладнанням, ознайомтеся з даними матеріалами для забезпечення безпеки.

Обладнання повинно монтуватись і підключатись до інженерних мереж тільки кваліфікованим персоналом, що має відповідні дозволи і допуски.

Під час монтажу, запуска, ремонту і обслуговування обладнання дотримуйтесь правил і норм безпеки.

Встановлюйте обладнання на міцній основі або поверхні, здатної витримати його вагу.

Використовуйте кріплення, що відповідають матеріалу поверхні, на яке монтується обладнання.

Перед підключенням джерела живлення перевірте параметри електричної мережі на відповідність даним, зазначеним в цьому керівництві.

Перевірте наявність заземлення. Не допускайте використання обладнання без заземлення, це може призвести до пошкодження майна, травм або загибелі персоналу

Електрична мережа, що живить обладнання та автоматику, повинна бути захищена від короткого замикання.

Забороняється відтворення, адаптація, публікація або переведення вмісту даного керівництва без письмового дозволу правовласника.

ЗАГАЛЬНА ІНФОРМАЦІЯ

POWER BOX – блок керування двигунами вентиляторів. Управляється за допомогою сигналів від пульта **RTS 10** або контролера **RTS 40 | CONTROL BOX**.

- Може забезпечити керування **до 9 апаратами (AC)**
- Висока продуктивність і функціональність

Спосіб монтажу	настінний
Робоча температура	+5....+50 °C
Робоча напруга	230 В / 50 Гц
Робоча потужність	4.5 кВт
Клас захисту	IP65
Вага (нетто / брутто)	1.35 / 1.40 кг
Габарити нетто / брутто (ШхВхГ)	240x190 x100 мм

КАНАЛИ БЛОКУ КЕРУВАННЯ

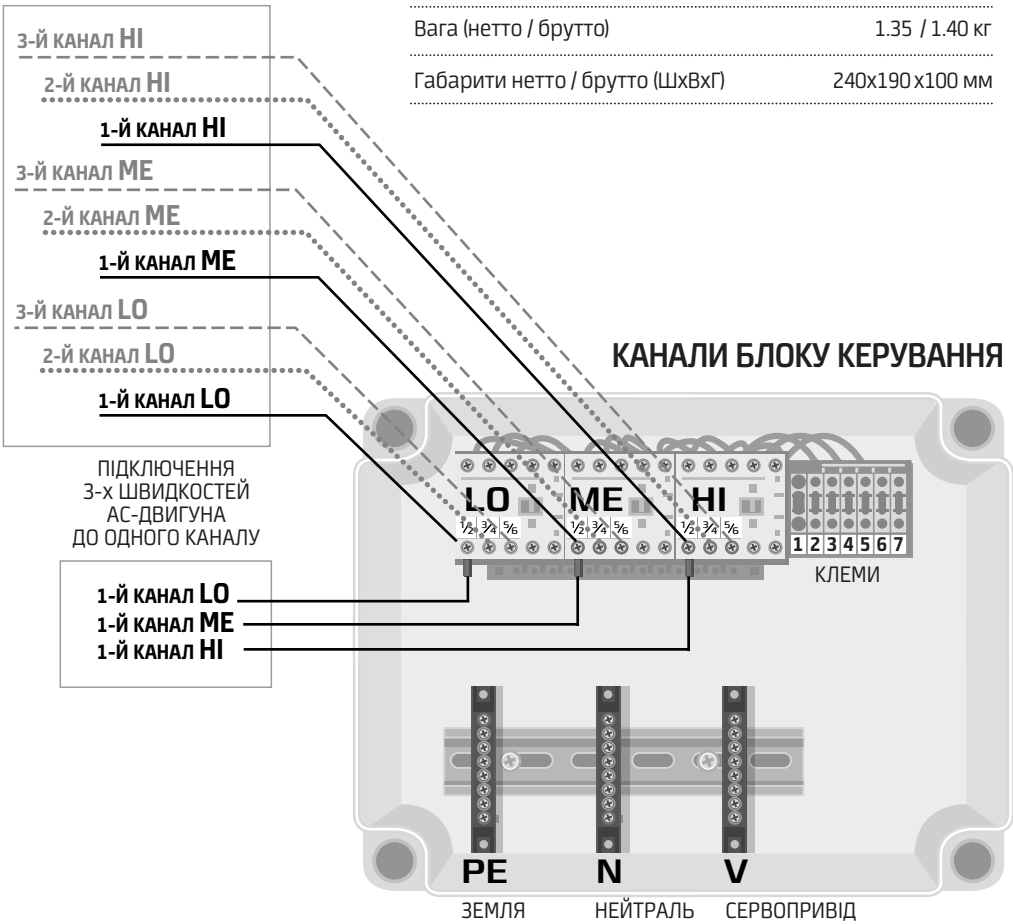

Забороняється відтворення, адаптація, публікація або переведення вмісту даного керівництва без письмового дозволу правовласника.

Підключення тепловентиляторів до **POWER BOX** з **RTS10** (підключення декількох вентиляторів до одного каналу)

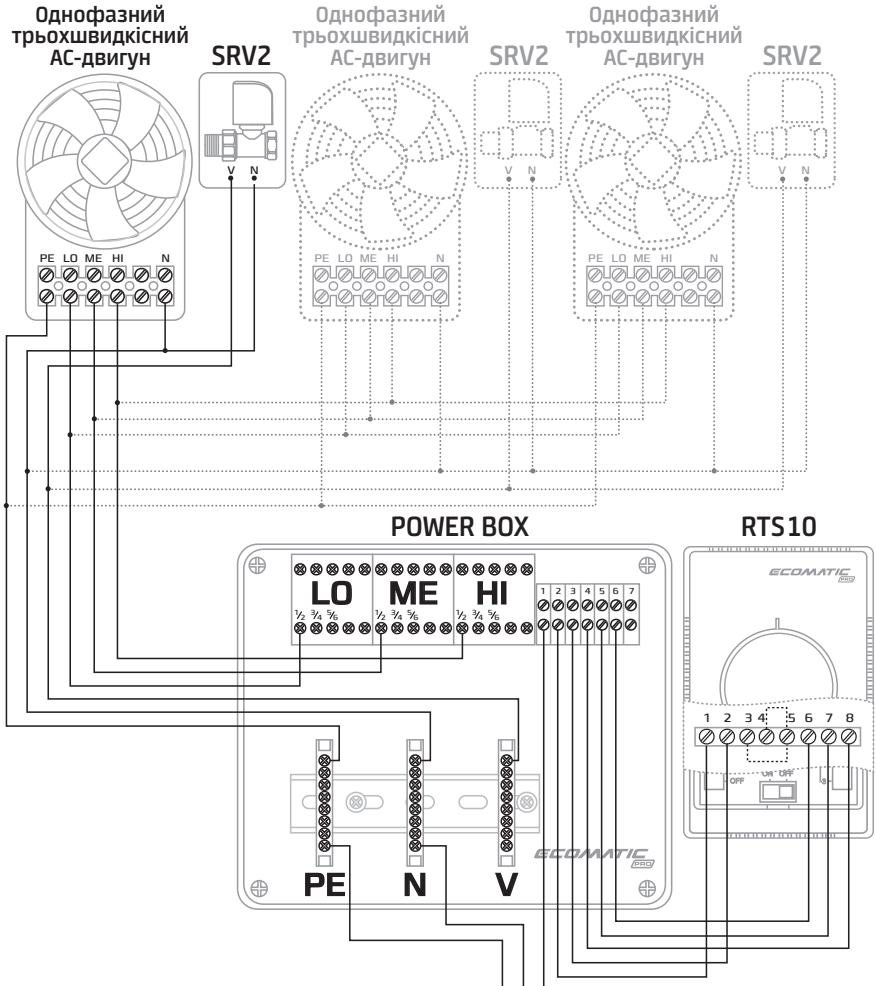

Для роботи обладнання в термостатичному режимі перемикач HEAT перевести в положення 1.

Можливо, забезпечити підключення до трьох тепловентиляторів на один канал.

Можливо, забезпечити підключення до дев'яти тепловентиляторів до блока керування POWER BOX.

Забезпечте встановлення пристрою, що захищає джерело живлення від короткого замикання (на схемі SF).

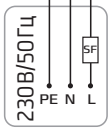

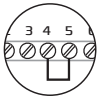

Увага!
4-5 постійний режим роботи вентилятора.

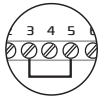

Увага!
3-5 термостатичний режим роботи вентилятора.

Забороняється відтворення, адаптація, публікація або переведення вмісту даного керівництва без письмового дозволу правовласника.

Підключення тепловентиляторів до **POWER BOX** з **RTS10** (підключення вентиляторів до різних каналів)

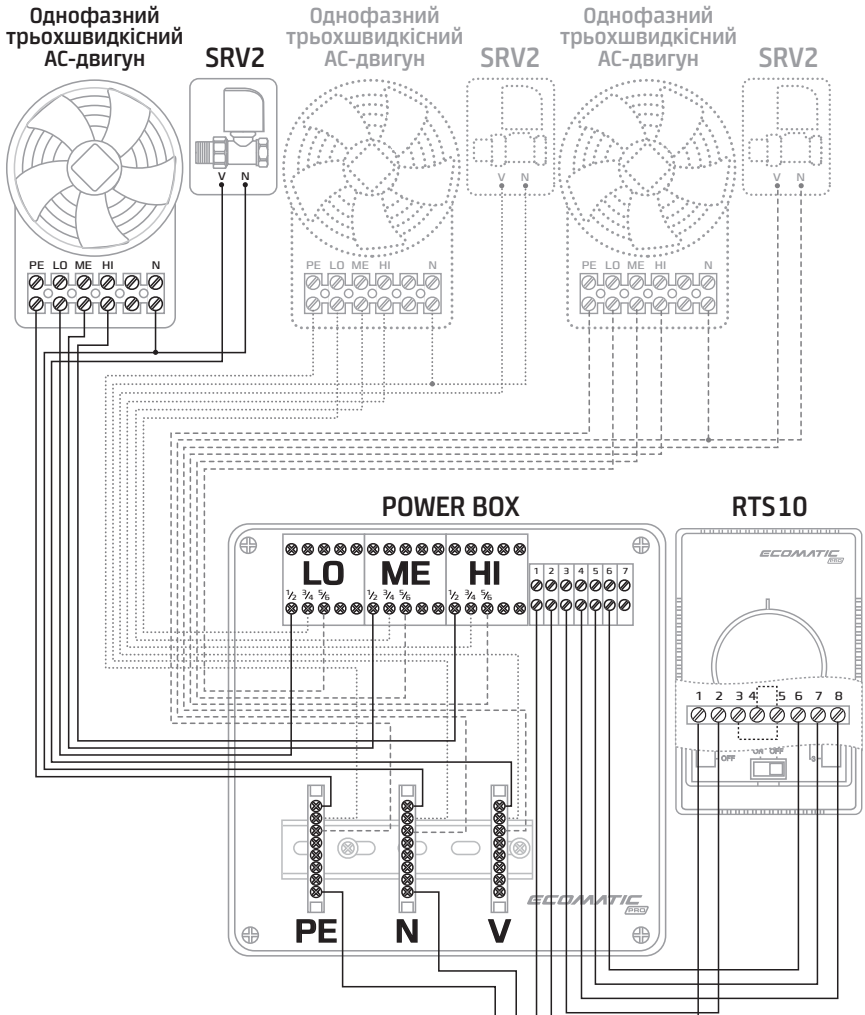

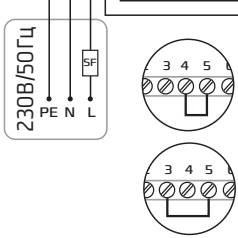

Увага!
4-5 постійний режим роботи вентилятора.

Увага!
3-5 термостатичний режим роботи вентилятора.

Для роботи обладнання в термостатичному режимі перемикач HEAT перевести в положення 1.

Можливо, забезпечити підключення до трьох тепловентиляторів на один канал.

Можливо, забезпечити підключення до дев'яти тепловентиляторів до блока керування POWER BOX.

Забезпечте встановлення пристрою, що захищає джерело живлення від короткого замикання (на схемі SF).

Забороняється відтворення, адаптація, публікація або переведення вмісту даного керівництва без письмового дозволу правовласника.

Підключення тепловентиляторів до **POWER BOX** з **RTS 40** або **CONTROL BOX** (підключення декількох вентиляторів до одного каналу)

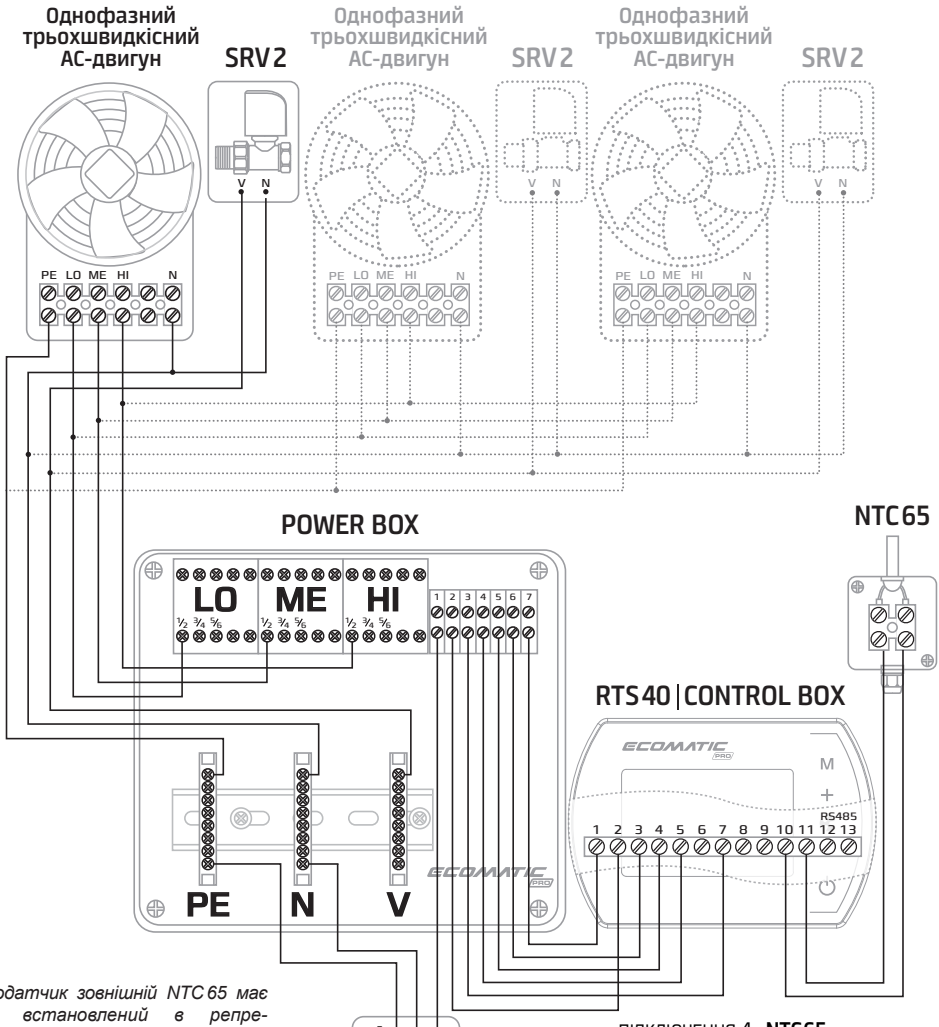

Термодатчик зовнішній NTC 65 має бути встановлений в репрезентативній точці. Слід уникати місць, безпосередньо схильних до дії сонячного випромінювання, електромагнітних хвиль і тому подібне

Можливо, забезпечити підключення до трьох тепловентиляторів на один канал.

Можливо, забезпечити підключення до дев'яти тепловентиляторів до блока керування POWER BOX.

Забезпечте встановлення пристрою, що захищає джерело живлення від короткого замикання (на схемі SF).

ПІДКЛЮЧЕННЯ 4 x **NTC 65**

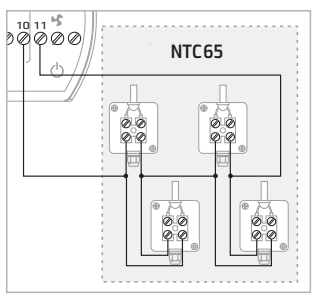

Забороняється відтворення, адаптація, публікація або переведення вмісту даного керівництва без письмового дозволу правовласника.

Підключення тепловентиляторів до **POWER BOX** з **RTS 40** або **CONTROL BOX** (підключення вентиляторів до різних каналів)

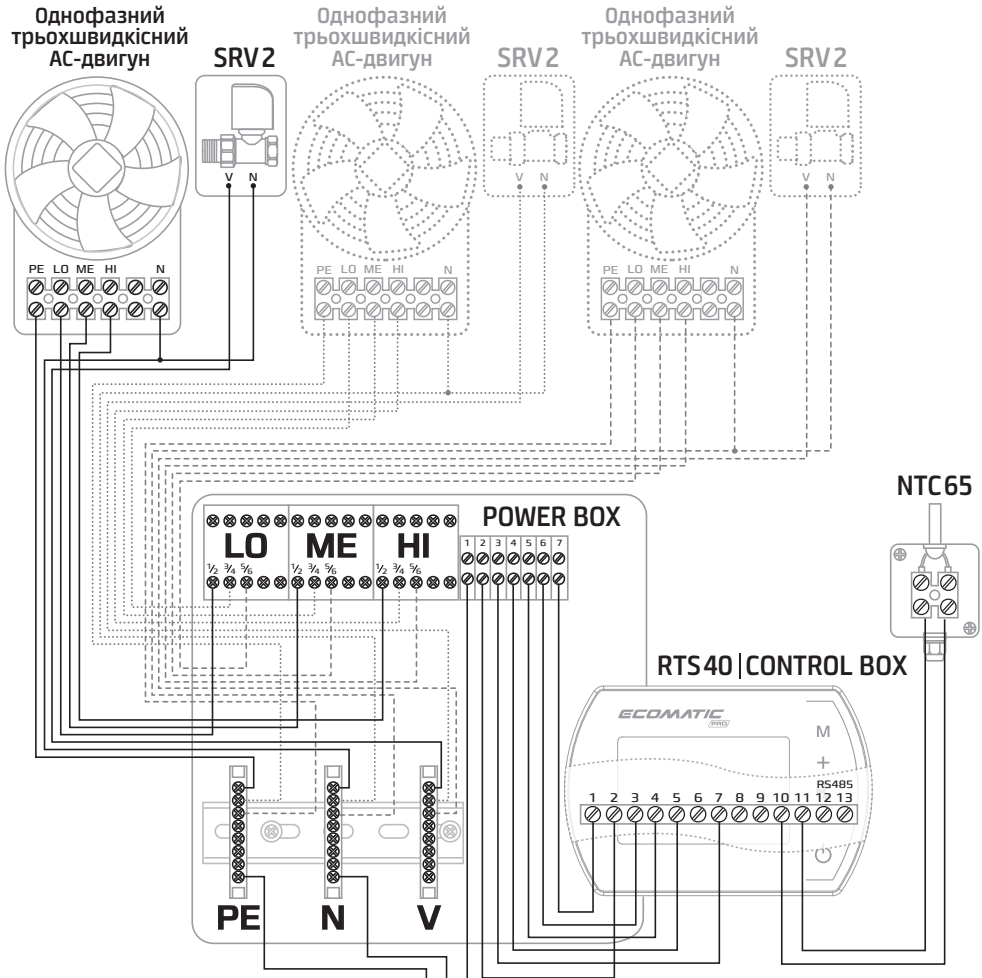

Термодатчик зовнішній NTC 65 має бути встановлений в репрезентативній точці. Слід уникати місць, безпосередньо схильних до дії сонячного випромінювання, електромагнітних хвиль і тому подібне

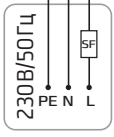

ПІДКЛЮЧЕННЯ 4 x **NTC 65**

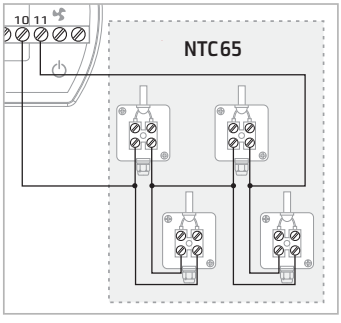

Можливо, забезпечити підключення до трьох тепловентиляторів на один канал.

Можливо, забезпечити підключення до дев'яти тепловентиляторів до блока керування POWER BOX.

Забезпечте встановлення пристрою, що захищає джерело живлення від короткого замикання (на схемі SF).

Забороняється відтворення, адаптація, публікація або переведення вмісту даного керівництва без письмового дозволу правовласника.

Додаткову інформацію щодо підключення, монтажу обладнання та умов гарантії ви знайдете на офіційному сайті: **www.proton.com.ua**

PROTON GROUP
03057, Ukraine, Kyiv, 3
Nesterova str., office 411
www.proton.com.ua